Dane aktualne na dzień: 25-04-2024 18:20

Link do produktu: https://www.poweraudio.pl/furutech-fi-06g-gniazdo-zasilajace-do-obudowy-miedz-cu-p-6659.html

Furutech FI-06G Gniazdo zasilające do obudowy miedź (Cu)

Cena	**109,99 zł**
Czas wysyłki	**Do 24 godziny**
Producent	**Furutech**

Opis produktu

FURUTECH FI-06(G)
(miedź pokryta 24k złotem)

Wtyk zasilający na obudowę. Wszystkie metalowe części wykonano z czystej miedzi pokrytej 24K złotem.

Montaż w obudowie za pomocą śrub.
Przewody mocowane poprzez skręcanie
Korpus wtyczki wykonany jest z Nylonu i włókna szklanego

Wymiary: 50.5 (W) x 23.9mm (D) x 33.5mm (H) ±0.1mm

Obciążenie 15A/250V AC.

(POSIADAMY RÓWNIEŻ WERSJĘ RODOWANĄ)

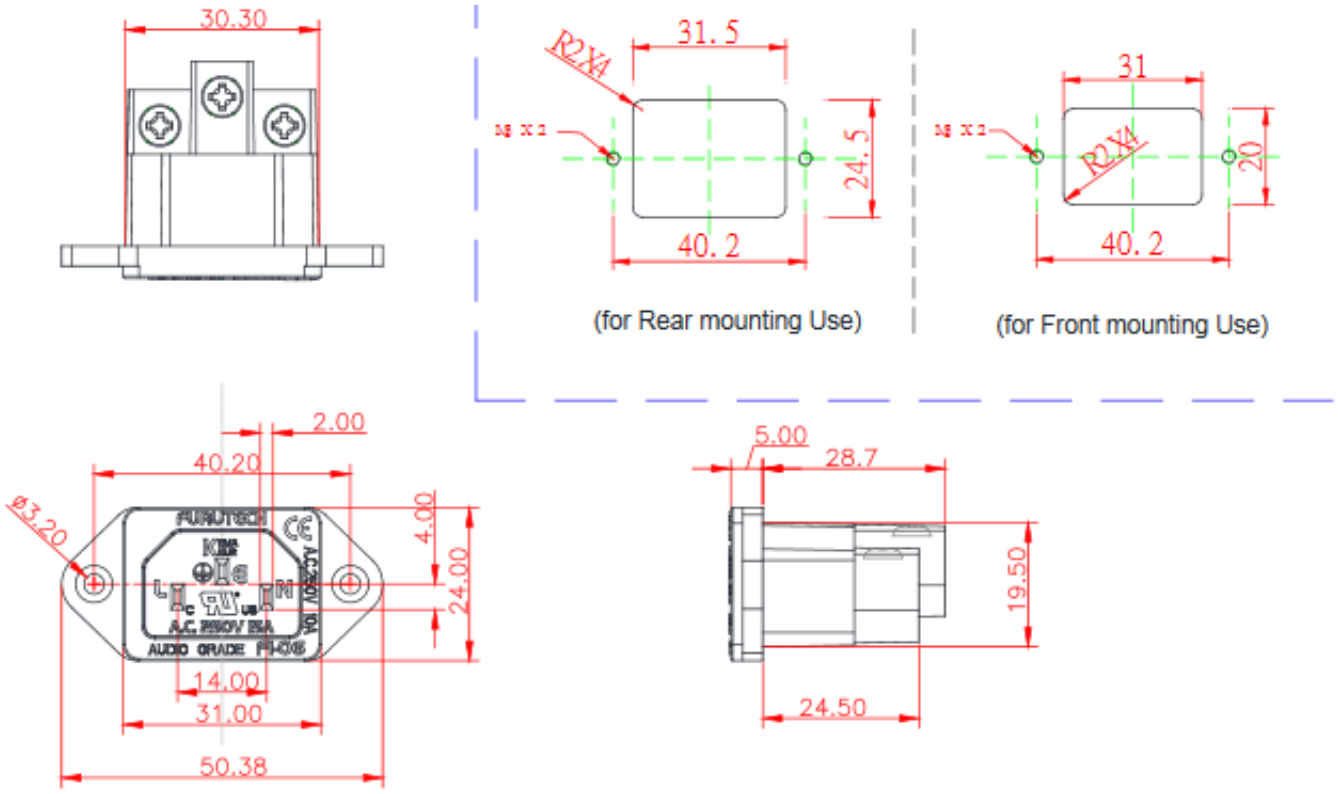
30.30
R2X4
31.5
M3 X 2
24.5
40.2
(for Rear mounting Use)
31
M3 X 2
R2X4
20
40.2
(for Front mounting Use)
2.00
40.20
ø3.20
4.00
24.00
14.00
31.00
50.38
5.00
28.7
19.50
24.50